SL 106 Bauchmuskeltrainer

DIN EN 16630: 2015-06
ZERTIFIZIERT

Maße

Länge: 1300 mm
Breite: 440 mm
Höhe: 1070 mm
Gewicht, kg: 44

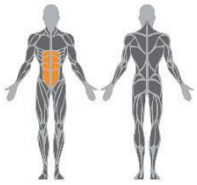

Beschreibung

Zusammen mit der Rückenmuskulatur bilden die Bauchmuskeln eine Art Korsett, das die Wirbelsäule bei jeder Bewegung schützt. Bauchtrainer geben dem Trainierenden den optimalen Bewegungsablauf vor und schützen vor Fehlbelastungen

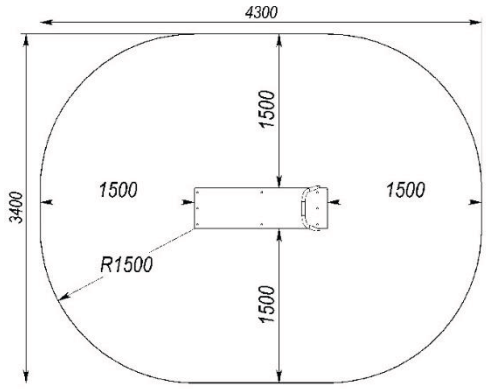

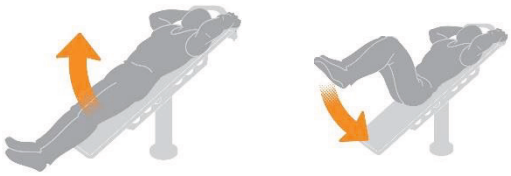

www.begreen24.de
info@begreen24.de